WSSC - 032 - Serisi Silindirler / WSSC – 032 – Series Cylinders

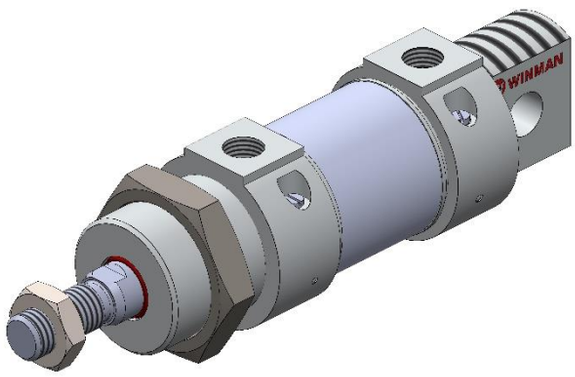

Özellikler / Specification	
Piston Çapı / Bore Size	**32 mm**
Çalışma Tipi / Acting Type	**Çift Etkili** / Double Acting
Akışkan / Fluid	**Hava (40µm filtrelenmiş)** / Air (40µm filtered)
Çalışma Basıncı / Op. Pressure	**< 10 Bar**
Sıcaklık / Temperature	**-20 ~ +80 °C**
Manyetik / Magnetic	**Standart** / Standart
Yastıklama Tipi / Cush. Type	**Ayarlı Yast.** / Adjustable Cush.
Hız / Speed Range	**< 500 mm/s**
Sensör / Sensor Switches	**WT-50 + BL01**

Teknik Çizim / Technical Drawing

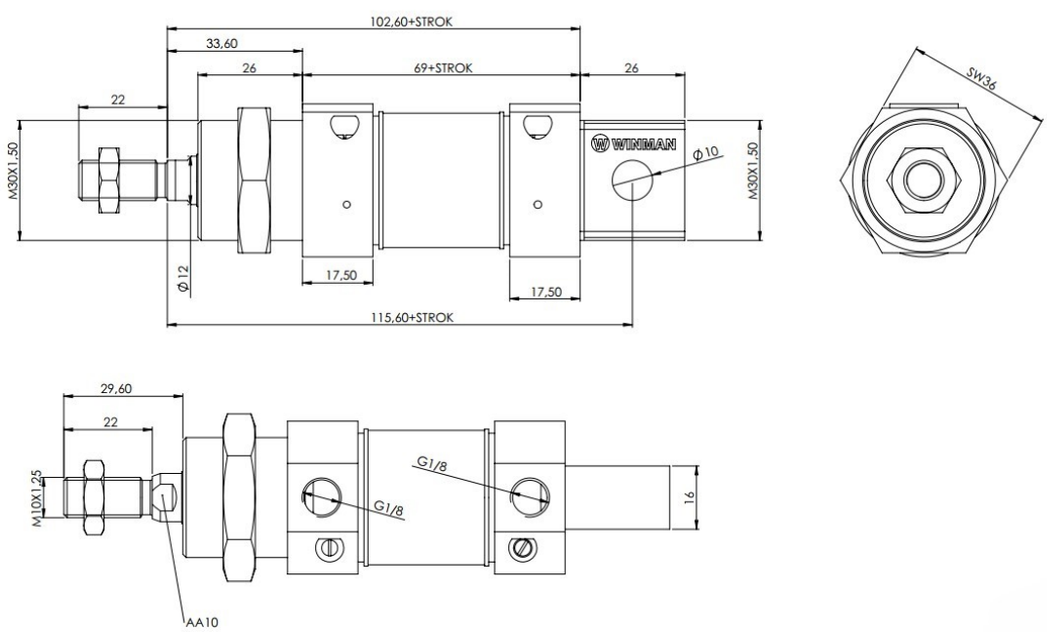

Sipariş Kodu / Ordering Code

MODEL	**MANYETİK** MAGNETIC	**YASTIKLAMA** CUSHONING	**ÇAP** DIA.	**STROK** STROKE	**MİL UZUNLUĞU** ROD LENGHT	**DİŞ TİPİ** SCREW TYPE	**DİŞ ÖLÇÜSÜ** SCREW SİZE	**DİŞ UZUNLUĞU** SCREW LENGHT
WSSC	**M**	**YY**	**032**	**0050**	**L25**	**F**	**ZM8.H1.0**	**E15**

WSSC	**BOŞ :MANYETİKSİZ** Blank:Without Magnet **M:MANYETİK** M:With Magnet	**BOŞ :YASTIKSIZ** Blank :Uncushioned **YY :YASTIKLI** YY :Cushioned	**PİSTON ÇAPI (mm)** Piston Dia	**STROK (mm)** Stroke	**LX(mm)** - **BOŞ:STANDART** Blank:Standart	**F:DİŞİ** Female **BOŞ:STANDART** Blank:Standart	**Zx:ÇAP** Dia **Hx:Hatve** Pitch **BOŞ:STANDART** Blank:Standart	**Ex(mm)** **BOŞ:STANDART** Blank:Standart